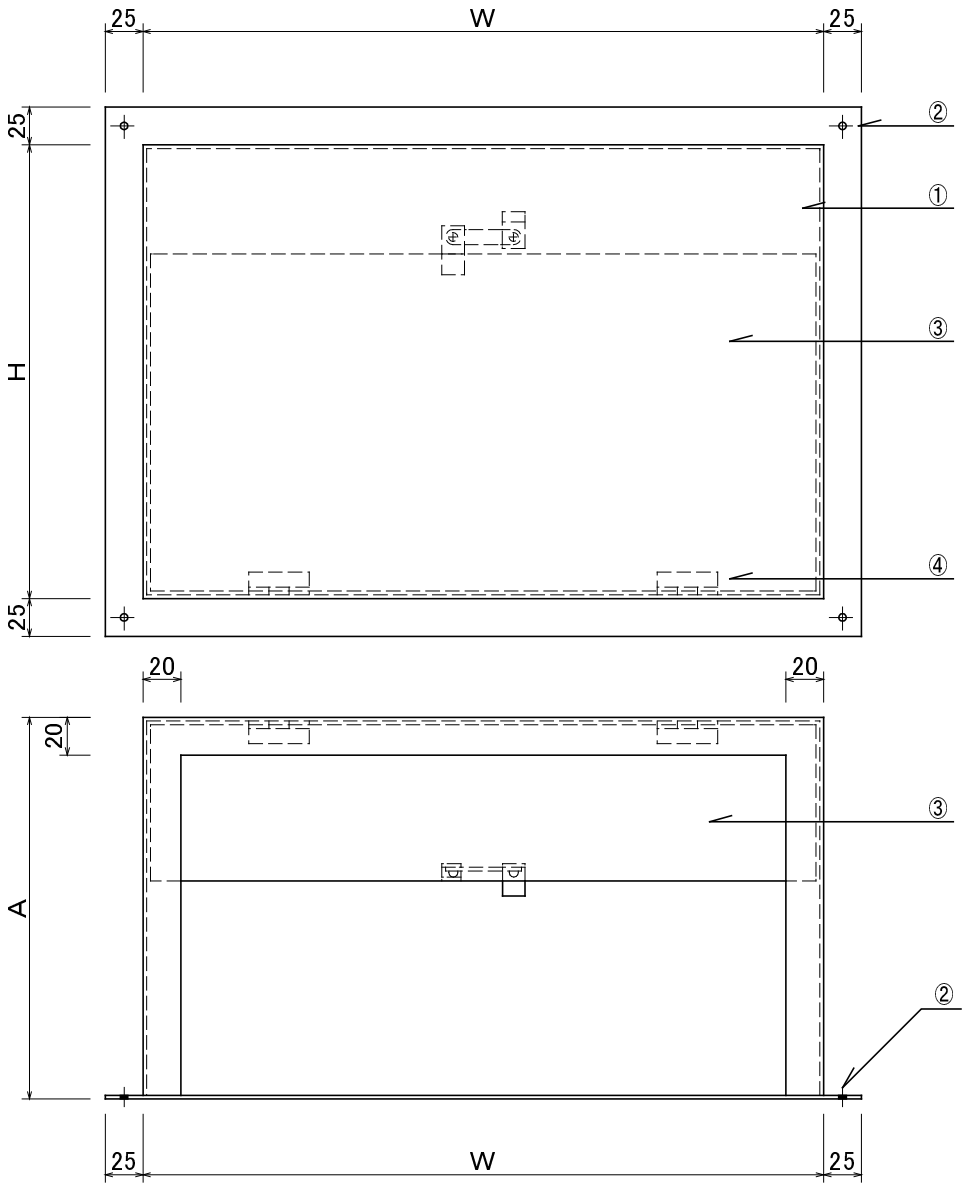

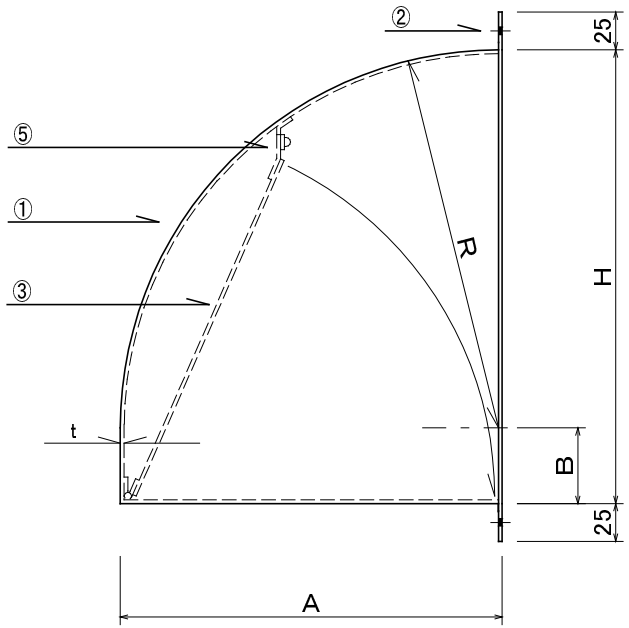

No.	W	H	A	B	R	t	個数	備考
1								
2								
3								
4								
5								
6								
7								
8								

No.	品　　名	材質	仕　　上
①	ウェザーカバー本体	SECC	ﾒﾗﾆﾝ樹脂焼付塗装
②	取付穴		
③	ダンパー羽根	SECC	ﾒﾗﾆﾝ樹脂焼付塗装
④	兆番	SUS	
⑤	温度ヒューズ	小判型	

製品名	ウェザーカバー（ＦＤ付）								
尺度	NON	承認	年　月　日	検図	年　月　日	設計	年　月　日	製図	M.O 2014/04/09
アスカコーポレーション株式会社								図番	20120371