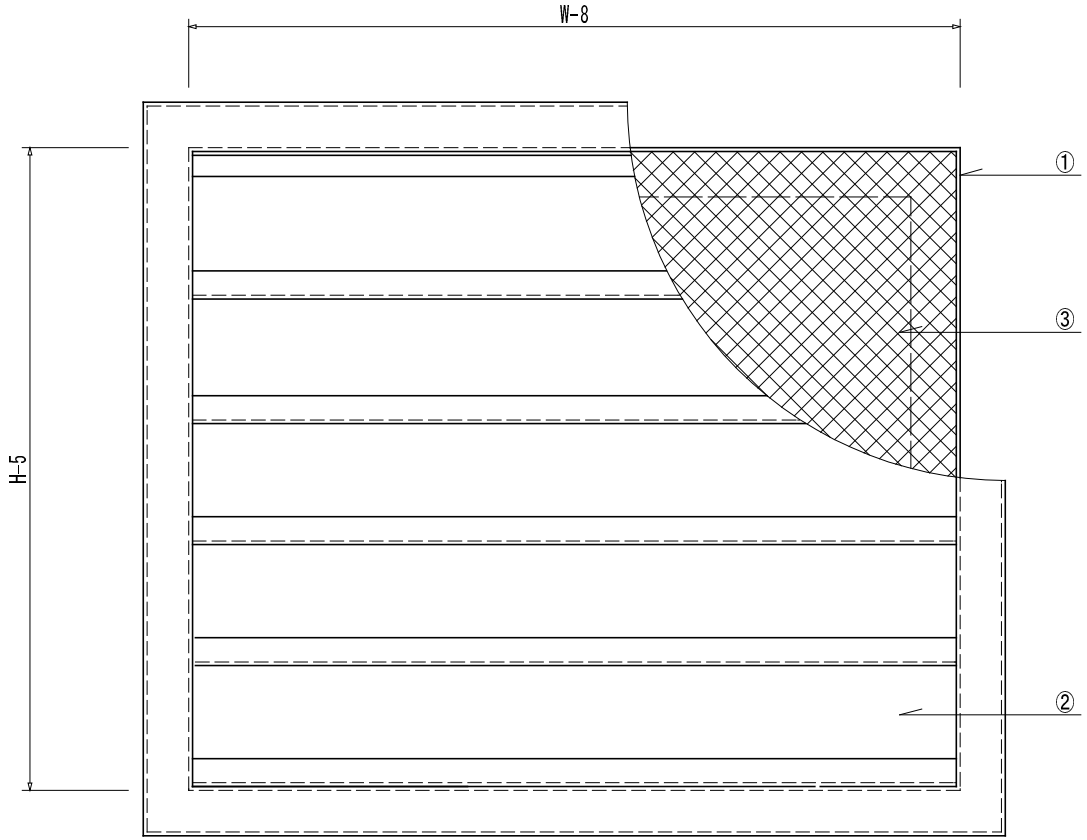


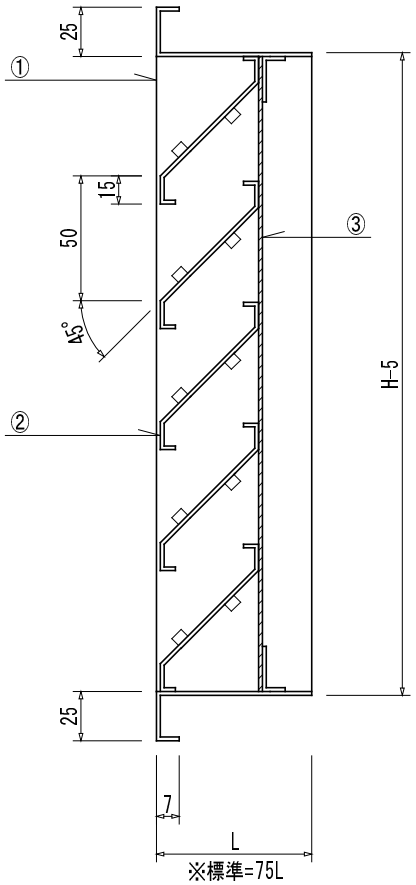


| No. | W | H | L | 個数 | 備　考 |
|---|---|---|---|---|---|
| 1 | | | | | |
| 2 | | | | | |
| 3 | | | | | |
| 4 | | | | | |
| 5 | | | | | |
| 6 | | | | | |
| 7 | | | | | |
| 8 | | | | | |

| No. | 品　名 | 材質 | 仕　上 |
|---|---|---|---|
| ① | 本体ケーシング | SECC 1.2t | ﾒﾗﾐﾝ樹脂焼付塗装 |
| ② | 羽根 | SECC 1.2t | ﾒﾗﾐﾝ樹脂焼付塗装 |
| ③ | 防虫網 | SUS 304 1ﾒｯｼｭ | |

| | | | | | | | | | |
|---|---|---|---|---|---|---|---|---|---|
| 製品名 | ガラリ　差込式　水切なし　防虫網付 | | | | | | | | |
| 尺度 | NON | 承認 | 年　月　日 | 検図 | 年　月　日 | 設計 | 年　月　日 | 製図 | M.O<br>2014/04/09 |
| アスカコーポレーション株式会社 | | | | | | | | 図番 | 20120292 |