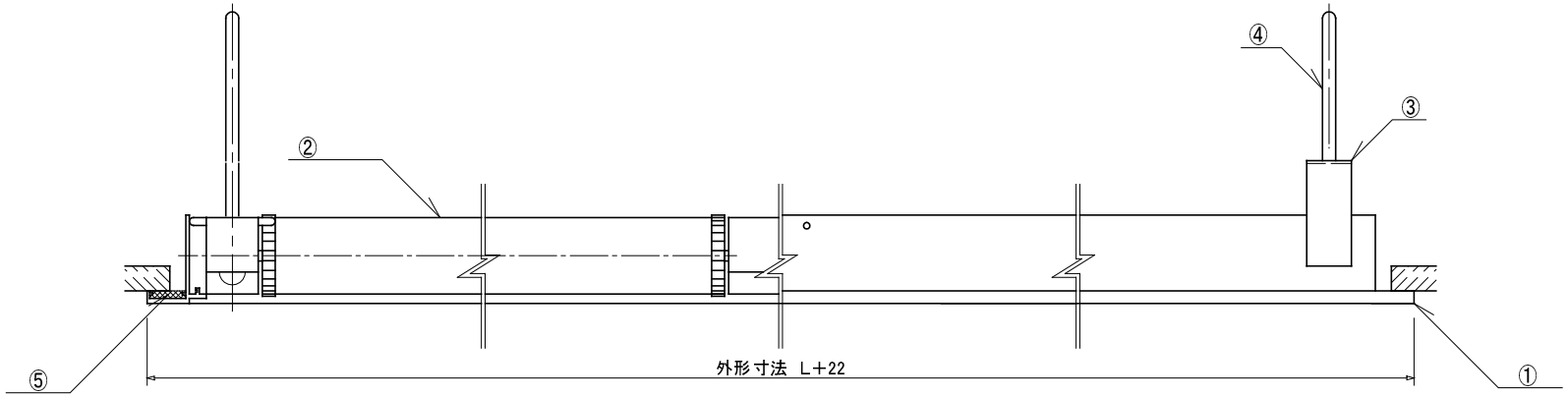

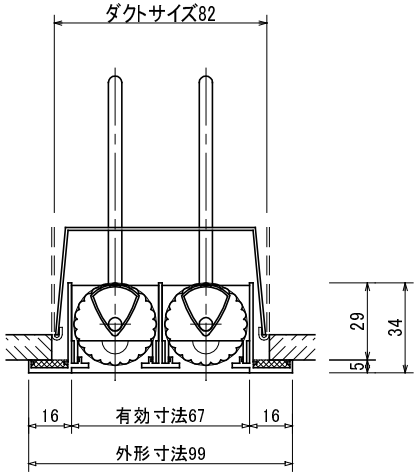

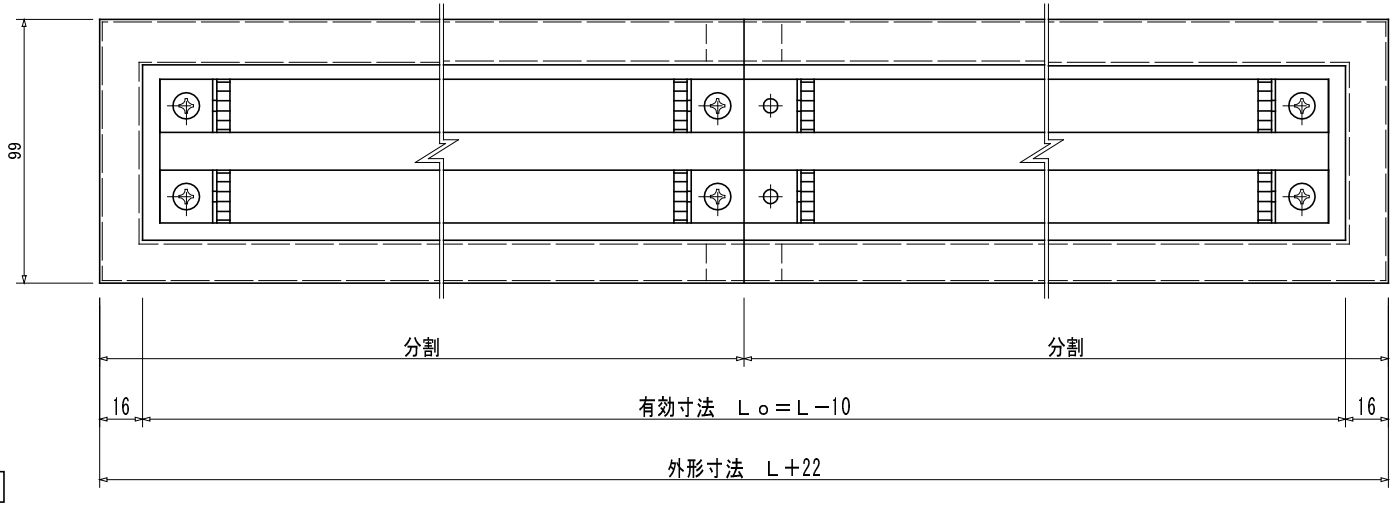

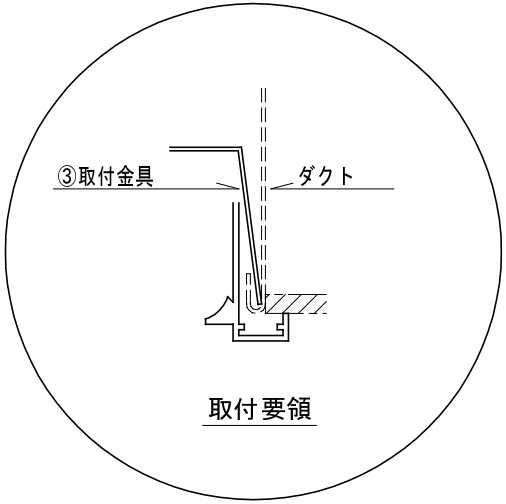

仕 様

仕　上：メラミン樹脂焼付塗装

最大寸法：Lo≦2000：一体型

2001≦Lo：分割型

最小寸法：Lo≧480

No.	L	Lo	個数	備　考
1				
2				
3				
4				
5				
6				

No.	品　名	材質	備　考
①	ケーシング	アルミ形材 1.3t	JIS H 4100
②	羽根	アルミ形材 0.8t	JIS H 4100
③	取付金具	SECC t=1.0	JIS G 3144
④	取付ビス	M5x100L	
⑤	パッキン	スポンジパッキン	

製品名	ＢＬ－Ｄ（ブリーズライン　Ｄ型）								
尺度	NON	承認	年 月 日	検図	年 月 日	設計	年 月 日	製図	M.O 2013/11/11
アスカコーポレーション株式会社								図番	20120162